Electrolux PROFESSIONAL

Modular Cooking
Elektrisk spis med hel häll, 4 zoner, ecotop beläggning, betjänas från 1 sida, med öppet underskåp,

Produkt # _____

Modell # _____

Namn # _____

SIS # _____

AIA # _____

589529 (MCLDFAJDAO) Elektrisk spis med hel häll, 4 zoner, ecotop beläggning, betjänas från 1 sida, med öppet underskåp, kroppshöjd 800 mm

Kort specifikation

Pos. _____

Enheten är konstruerad enligt DIN 18860-2 med 20 mm droppkant och 70 mm indragen sockel. Tillverkad i en robust ramkonstruktion. Arbetsyta i 2 mm 1.4301 (AISI 304). Släta arbetsytor som är enkla att rengöra. THERMODUL-Anslutningssystem ger arbetsytor med minimala skarvar som gör att fett och smuts inte kan tränga ner mellan enheterna. ECOTOP-modell med 14 mm tjock häll i kolstål med Therma Lines unika värmebevarande beläggning.4 oberoende värmezoner med 2 elektroniska sensorer per zon för temperaturstyrning Varje zon har 8 effektnivåer. Snabb uppvärmning av hällen, ständigt klar att användas. Enheten är utrustad med överhettningsskydd. Standby-funktion spar energi och snabbåterställer maximal effekt. Metallvred med silikoninfattning för enklare hantering och rengöring.
Kapslingsklass IPX5
Konfiguration: Fristående, betjänas från en sida.

Huvudfunktioner

- 4 värmezoner med individuell styrning.
- Snabb uppvärmning av hällen, alltid redo för användning.
- Överhettningsskydd: Elektroniska sensorer skyddar mot överhättning av hällen
- Kokkärl kan enkelt flyttas från ett område till ett annat utan lyft.
- Rengörningszon runt hällen för enklare rengörning.
- Servicevänlig, alla viktiga komponenter kan nås från framsidan.
- ECOTOP-modellen har en 20 mm tjock kokyta i mjukt kolstål med värmelagrande beläggning.
- THERMODUL-anslutningssystemet ger en arbetsyta utan skarvar som inte släpper igenom smuts när enheterna är sammankopplade. Detta underlättar då en enhet behöver avlägsnas vid byte eller service.
- Metallvred med silikoninfattning för enklare hantering och rengöring. Den speciella utformningen förhindrar att det kommer in vätska eller smuts i viktiga komponenter.
- Stor synlig digital display tillverkad i härdat glas för att motstå värme och kemikalier, visar temperatur eller effektinställningar. Displayen visar även på/av-status för produkten och på/av-status för värmeelementen.
- Hällen och bottenfogprofil för att undvika att det kommer in smuts.
- Två elektroniska sensorer per zon för att styra yttemperaturen och för att skydda hällen från överhettning.
- 8 effektnivåer.

Konstruktion

- 2 mm arbetsyta i 1.4301 (AISI 304).
- Enheten konstruerad enligt DIN 18860_2 med 20 mm droppkant och 70 mm indragen sockel.
- Plan ytkonstruktion för att lätt rengöra ytorna.
- IPX5 kapslingsklass
- Självbärande konstruktion.

Hållbarhet

- Standby-funktionen sparar energi och återställer snabbt maximal effekt.

.

Övriga Tillbehör

- Kopplingsräls, TL90 PNC 912502 ❑
- Rostfri sidopanel (12mm), 900x800mm, för fristående installation PNC 912511 ❑
- Fronträcke, 1000mm lång x 130 mm djup PNC 912528 ❑
- Fronträcke, 1000mm lång x 200 mm djup PNC 912558 ❑
- Fällbar hylla, 300x900mm PNC 912581 ❑
- Fällbar hylla, 400x900mm PNC 912582 ❑
- Fixerad sidohylla, 200x900mm PNC 912589 ❑
- Fixerad sidohylla, 300x900mm PNC 912590 ❑
- Fixerad sidohylla, 400x900mm PNC 912591 ❑
- Rostfri frontsockel, 1000mm lång, höjd = 100 mm PNC 912600 ❑
- Rostfri sidosockel, höger o vänster, fristående, 900mm djup, höjd = 100 mm PNC 912621 ❑
- Rostfri sidosockel, höger o vänster, rygg-mot-rygg, 1800mm djup, höjd = 100 mm PNC 912627 ❑
- Komplett rostfri sockel, fristående, 1000mm bredd, höjd = 100 mm, TL90 PNC 912922 ❑
- Kopplingsräls, höger, mellan THL och Pro Thrmetic PNC 912975 ❑
- Kopplingsräls, vänster, mellan THL och Pro Thermetic PNC 912976 ❑
- Sido-kopplingsräls för slätsittande vänster sidopanel, TL90 PNC 913111 ❑
- Sido-kopplingsräls för slätsittande höger sidopanel, TL90 PNC 913112 ❑
- Sido-kopplingsräls (12mm) för TL 90, vänster PNC 913202 ❑
- Sido-kopplingsräls (12mm) för TL 90, höger PNC 913203 ❑
- SIDOPANEL VÄNSTER RYGG/RYGG, H=800, FLUSH PNC 913224 ❑
- SIDOPANEL HÖGER RYGG/RYGG, H=800 PNC 913225 ❑
- Anslutningskit T-profil, rygg mot rygg PNC 913227 ❑
- Profil, D900, TL Övrig Maskin PNC 913232 ❑
- Hylla TL80/85/90 en sida +TL80 två sidor skåpbredd 680 PNC 913235 ❑
- Set med Energioptimerare 40A - TL80/85/90 PNC 913248 ❑
- Sido-kopplingsräls (12mm) för TL 90, vänster, rygg-mot-rygg PNC 913251 ❑
- Sido-kopplingsräls (12mm) för TL 90, höger, rygg-mot-rygg PNC 913252 ❑
- Kit, Thermaline 90 PNC 913255 ❑
- Kit, Thermaline 90 PNC 913256 ❑
- - NOT TRANSLATED - PNC 913259 ❑
- - NOT TRANSLATED - PNC 913277 ❑
- - NOT TRANSLATED - PNC 913278 ❑
- Hyllfixering (gejderstege) för TL80/85/90 betjänas från en sida, TL 80 betjänas från två sidor PNC 913283 ❑
- Filter = 1000 mm - Thermaline 80/85/90 PNC 913666 ❑
- - NOT TRANSLATED - PNC 913673 ❑
- HUVUDSTRÖMBRYTARE 60A, 10mm² NM (Fabrik) PNC 913677 ❑
- Rostfri sidopanel, 900x800mm, slätsittande, för fristående installation, vänster/höger (skall bara användas vid installation mot något annat) PNC 913689 ❑

Företaget förbehåller sig rätten att göra ändringar i de produkter utan föregående meddelande.

Electrolux PROFESSIONAL

Modular Cooking
Elektrisk spis med hel häll, 4 zoner, ecotop beläggning, betjänas från 1 sida, med öppet underskåp,

Front

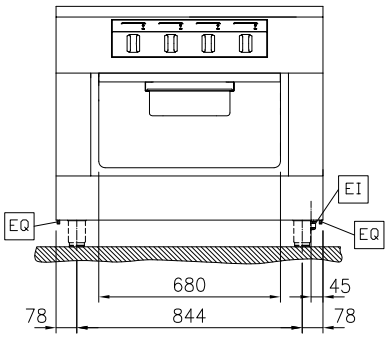

Sida

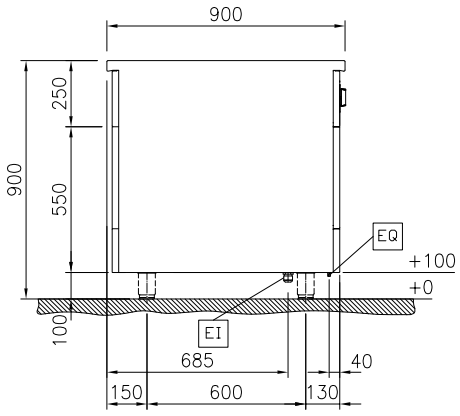

EI = Elektrisk anslutning
EQ = Ekvipotential skruv

Topp

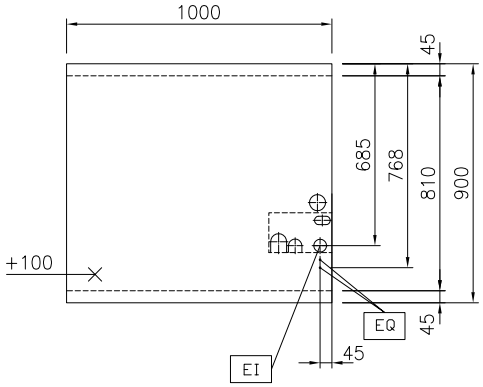

Elektricitet

Spänning:	
589529 (MCLDFAJDAO)	400 V/3N ph/50/60 Hz
Effekt, max:	16 kW

Viktig information

Konfiguration:	på bas;betjänas från en sida
Effekt främre plattor:	4 - 4 kW
Effekt bakre plattor:	4 - 4 kW
Spishäll användbar yta (bredd):	820 mm
Spishäll användbar yta (djup):	720 mm
Yttermått, bredd	1000 mm
Yttermått, djup	900 mm
Yttermått, höjd	800 mm
Lagringutrymmets invändiga dimensioner (bredd):	680 mm
Lagringutrymmets invändiga dimensioner (höjd):	330 mm
Lagringutrymmets invändiga dimensioner (djup):	740 mm
Nettovikt:	193 kg

Hållbarhetsdata

Effekt, min:	34.8 Amps

Företaget förbehåller sig rätten att göra ändringar i de produkter utan föregående meddelande.